Utensili per presse piegatrici realizzati con standards di qualità superiore, temprati a induzione sulle parti di lavoro e totalmente rettificati. Mat.: acciaio C 50 (50-55 HRC) ★ - Mat.: acciaio C 55 (53-60 HRC) ★ - Mat.: UNI EN 10083/1 - ISO 683 - (42CrM04) - (53-60 HRC) ★★

Press Brake Tooling in best quality, induction hardened and ground on the working surfaces. Mat.: CK 50 (50-55 HRC) ★ - Mat.: CK 55 (53-60 HRC) ★ - Mat.: UNI EN 10083/1 - ISO 683 - (42CrM04) - (53-60 HRC) ★★

★ 1010 / A / 88°

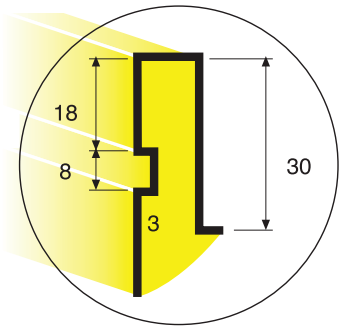

R = 0.2 mm / H = 66.90
R = 0.8 mm / H = 66.60
R = 1.5 mm / H = 65.90
R = 2.3 mm / H = 65.60
R = 3 mm / H = 65.25

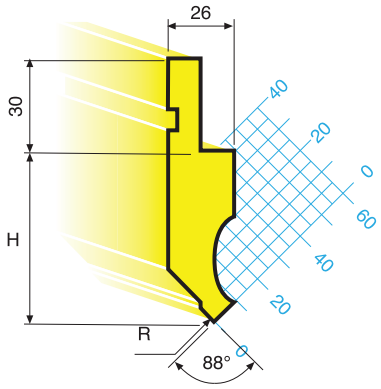

SOLID 100 T / m

★ 1010 / A / 88° / 0.8 / 105

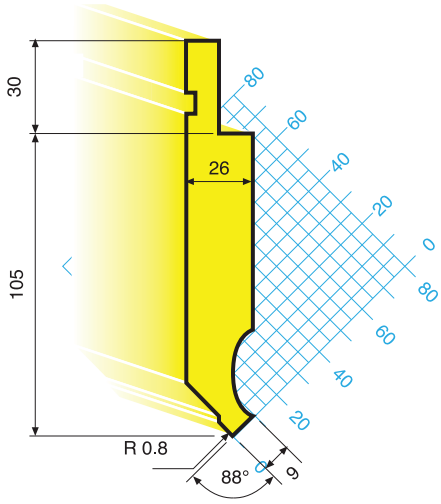

SOLID 100 T / m

★ 1010 / A / 85° / 0.8

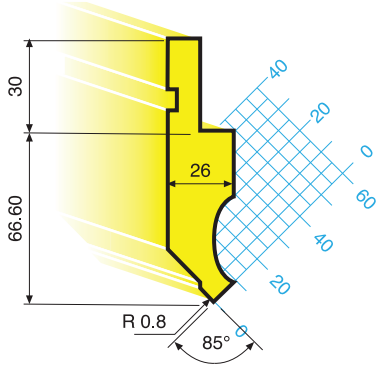

SOLID 100 T / m

★ 1010 / A / 85° / 0.8 / 105

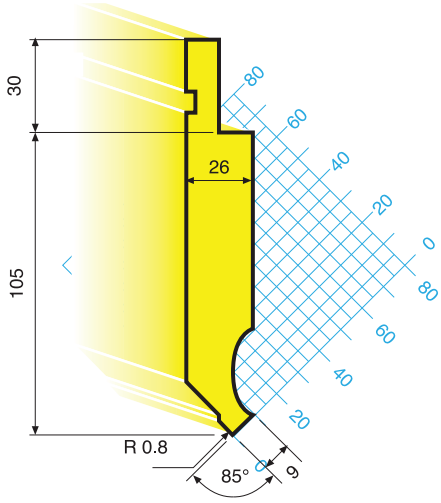

SOLID 100 T / m

★ 1010 / A / 75° / 0.8

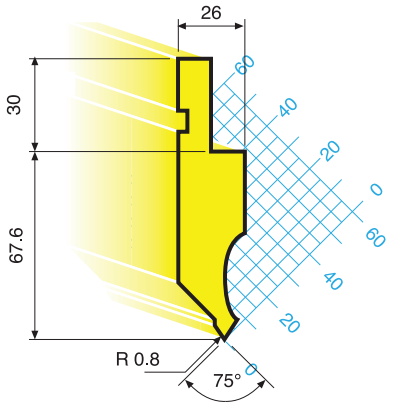

SOLID 100 T / m

Abkantwerkzeuge in bester Qualität, induktionsgehärtet - Arbeitsflächen geschliffen. Mat.: CK 50 (50-55 HRC) ★ - Mat.: CK 55 (53-60 HRC) ★ - Mat.: UNI EN 10083/1 - ISO 683 - (42CrM04) - (53-60 HRC) ★★

Outils de pliage de qualité supérieure trempés par induction avec faces principales rectifiées. Mat.: CK 50 (50-55 HRC) ★ - Mat.: CK 55 (53-60 HRC) ★ - Mat.: UNI EN 10083/1 - ISO 683 - (42CrM04) - (53-60 HRC) ★★

★ 1010 / A / 75° / 0.8 / 105

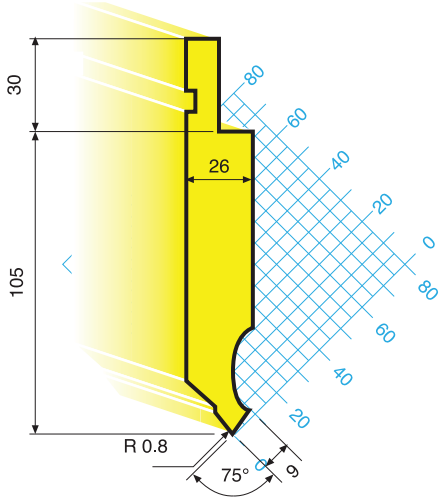

SOLID 100 T / m

★ 1010 / 88°

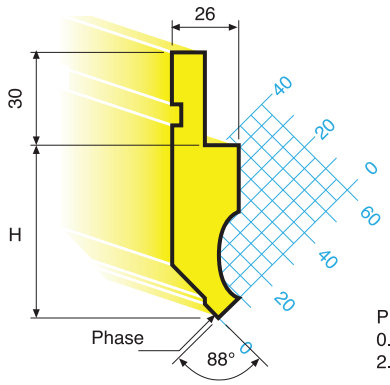

Phase
0.8 mm H = 66.1
2.9 mm H = 65

SOLID 100 T / m

★ 1010 / A / 90°

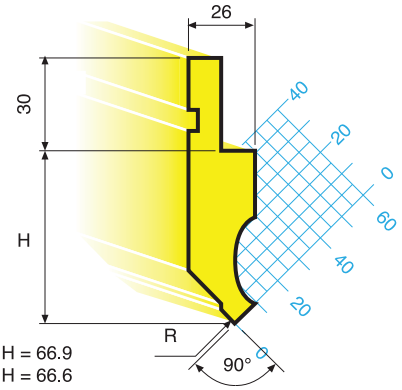

R = 0.2 mm / H = 66.9
R = 0.8 mm / H = 66.6

SOLID 100 T / m

★ 1010 / 90° / 0.8

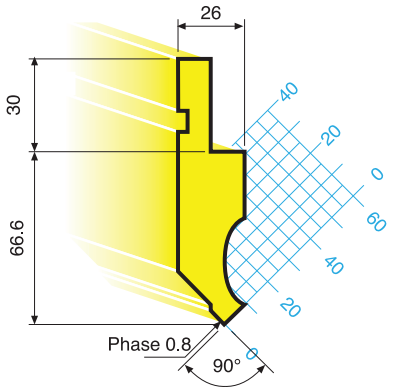

SOLID 100 T / m

★ 1011 / 45°

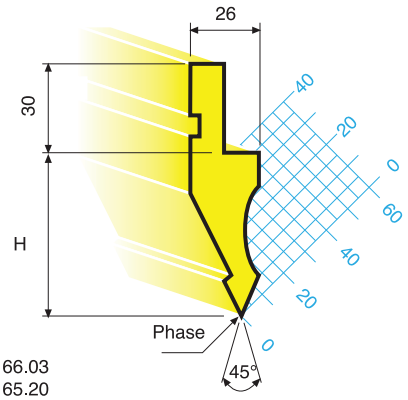

Phase
0.8 mm / H = 66.03
1.5 mm / H = 65.20

SOLID 70 T / m

★ 1011 / A / 45°

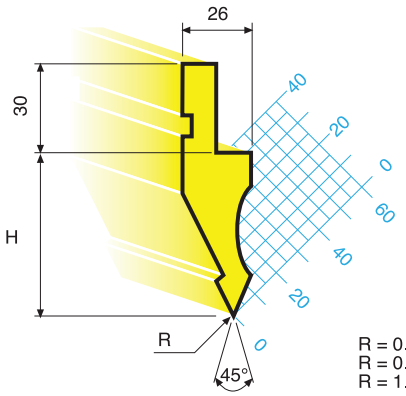

R = 0.4 mm / H = 66.40
R = 0.8 mm / H = 66.03
R = 1.5 mm / H = 65.20

SOLID 70 T / m

Lunghezza Standard: *Standard Lenght:* Standardlängen: *Longueur Standard:*	835 mm; 415 mm; 835 frazionati *835 mm; 415 mm; 835 sectioned* 835 mm; 415 mm; 835 sektioniert *835 mm; 415 mm; 835 fractionné*

★ 3864 / 35° / 1

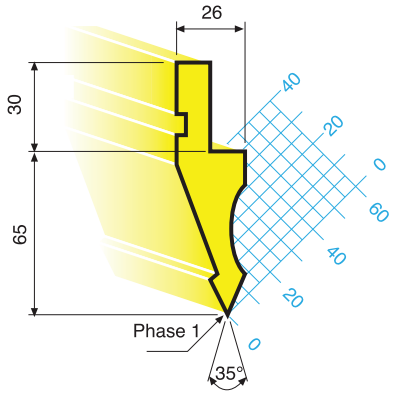

SOLID 50 T / m

★ 1012 / 35° / 1

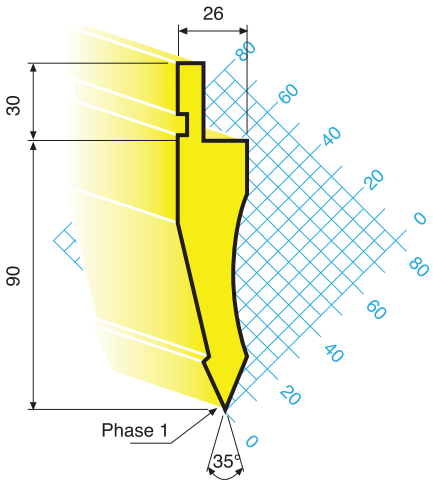

SOLID 70 T / m

★ 1012 / A / 35°

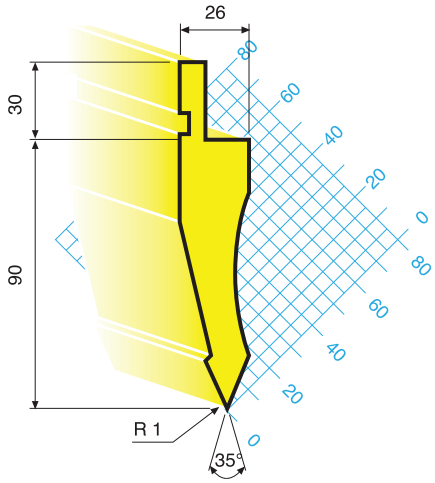

SOLID 70 T / m

★ 1013

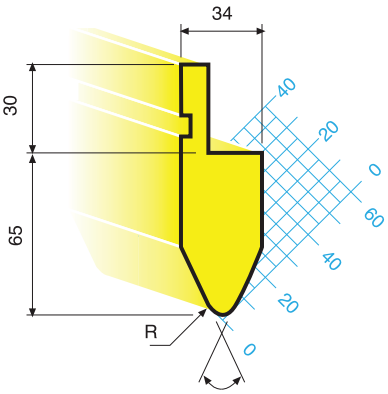

R = 5 mm - 35°
R = 6 mm - 60°
R = 6 mm - 80°

SOLID 100 T / m

★ 1014 / A / 75° / 0.8

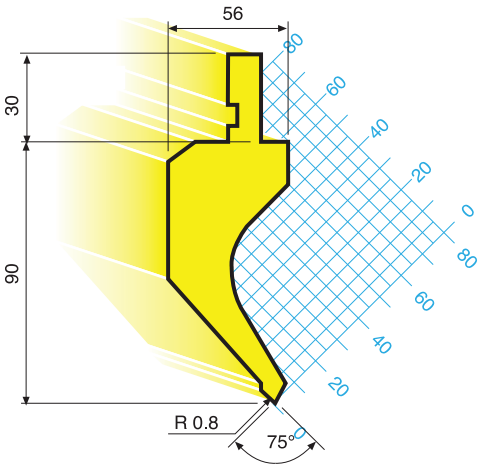

SOLID 50 T / m

★ 1014 / 88°

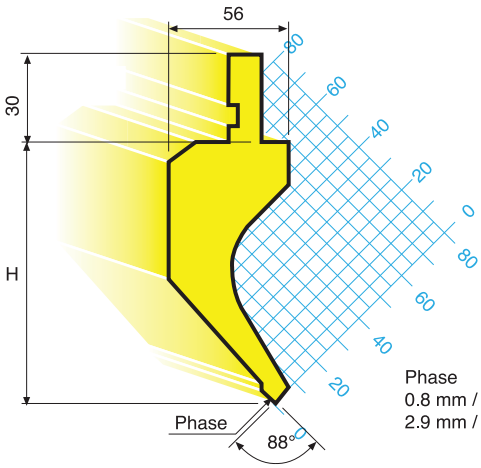

Phase
0.8 mm / H = 89.59
2.9 mm / H = 88.50

SOLID 50 T / m

Utensili per presse piegatrici realizzati con standards di qualità superiore, temprati a induzione sulle parti di lavoro e totalmente rettificati. Mat.: acciaio C 50 (50-55 HRC) ★ - Mat.: acciaio C 55 (53-60 HRC) ★ - Mat.: UNI EN 10083/1 - ISO 683 - (42CrM04) - (53-60 HRC) ★★

Press Brake Tooling in best quality, induction hardened and ground on the working surfaces. Mat.: CK 50 (50-55 HRC) ★ - Mat.: CK 55 (53-60 HRC) ★ - Mat.: UNI EN 10083/1 - ISO 683 - (42CrM04) - (53-60 HRC) ★★

★ 1014 / A / 88°

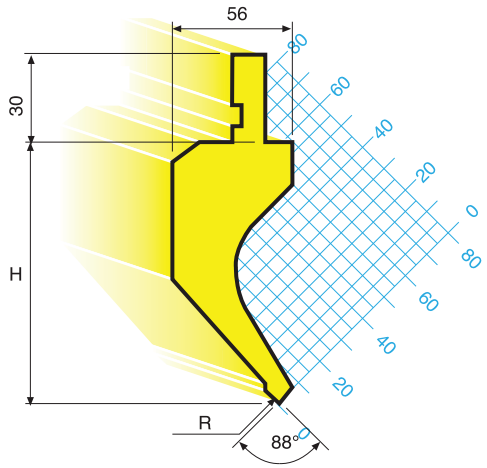

R 0.2 mm / H = 89.91
R 0.8 mm / H = 89.65
R 3 mm / H = 88.68

SOLID 50 T / m

★ 1014 / 88° / 0.8 / 6

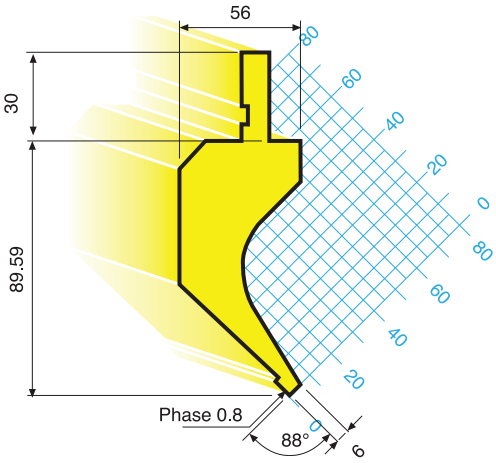

SOLID 50 T / m

★ 1014 / A / 88° / 0.8 / 6

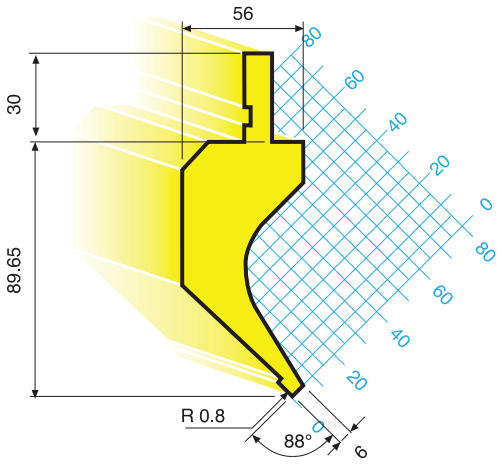

SOLID 50 T / m

★ 1014 / 90° / 0.8

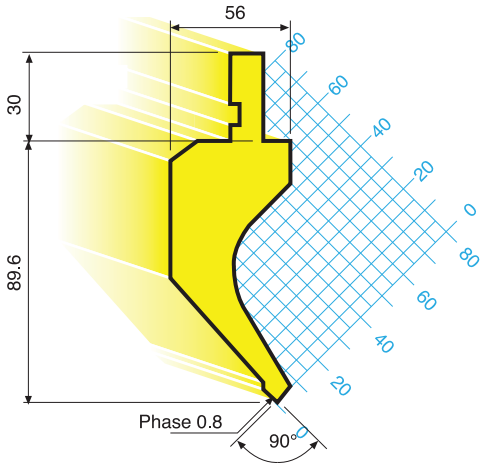

SOLID 50 T / m

★ 1015 / A / 88°

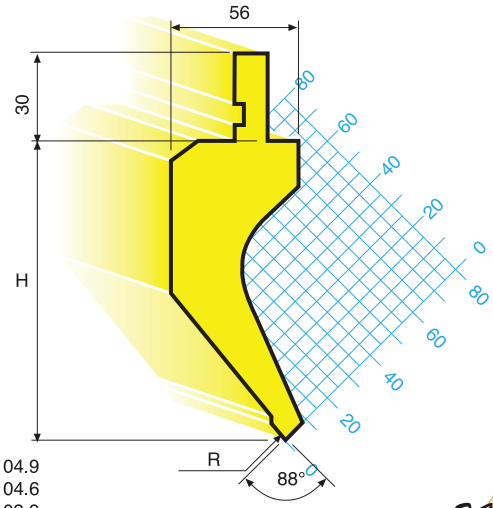

R 0.2 / H = 104.9
R 0.8 / H = 104.6
R 1.5 / H = 103.9

SOLID 50 T / m

★ 1015 / 88°

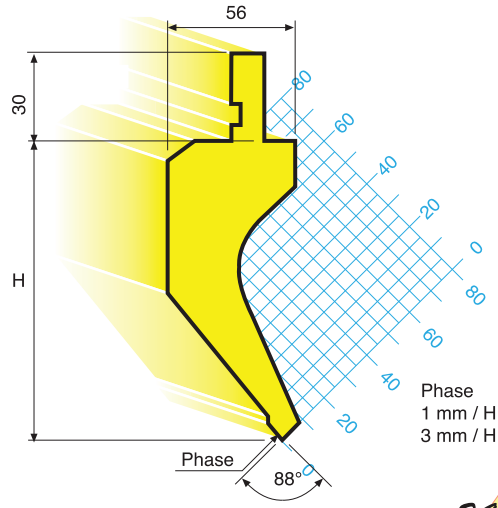

Phase
1 mm / H = 104.48
3 mm / H = 103.45

SOLID 50 T / m

Abkantwerkzeuge in bester Qualität, induktionsgehärtet - Arbeitsflächen geschliffen. Mat.: CK 50 (50-55 HRC) ★ - Mat.: CK 55 (53-60 HRC) ★ - Mat.: UNI EN 10083/1 - ISO 683 - (42CrM04) - (53-60 HRC) ★★

Outils de pliage de qualité supérieure trempés par induction avec faces principales rectifiées. Mat.: CK 50 (50-55 HRC) ★ - Mat.: CK 55 (53-60 HRC) ★ - Mat.: UNI EN 10083/1 - ISO 683 - (42CrM04) - (53-60 HRC) ★★

★ 1015 / 90° / 1

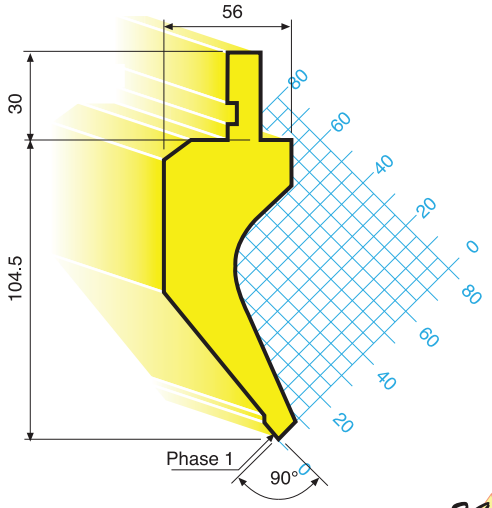

SOLID 50 T / m

★ 1016 / α / 0.6

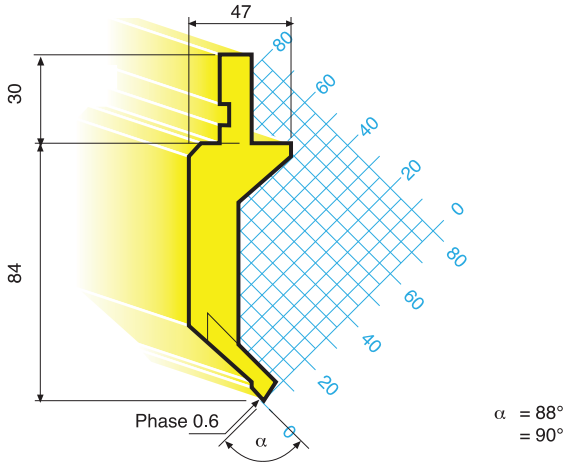

SOLID 15 T / m

★ 1017 / 26° / 0.8

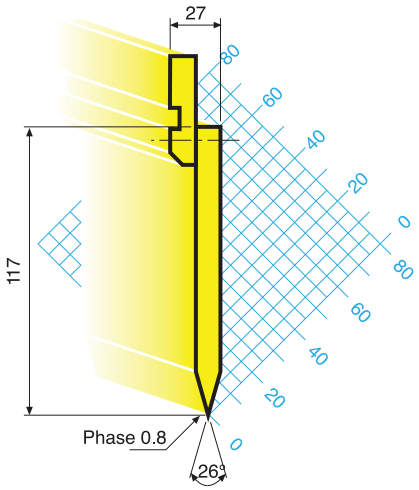

SOLID 100 T / m

★ 1017 / A / 30° / 0.8 / W

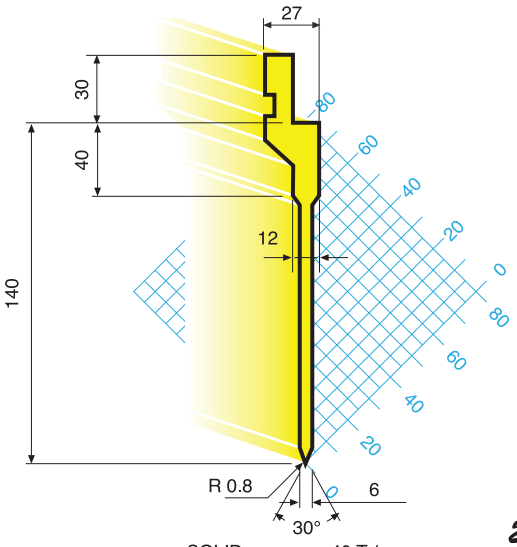

SOLID 40 T / m

★ 1017 / 35° / 0.8

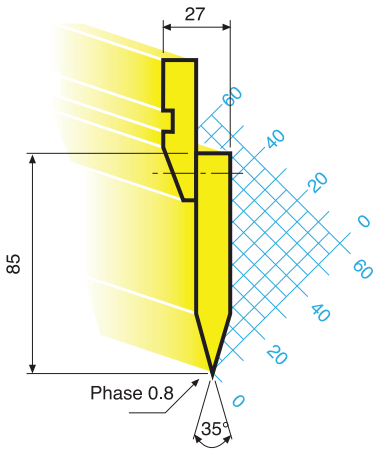

SOLID 50 T / m

★ 1018 / 60° / 0.8

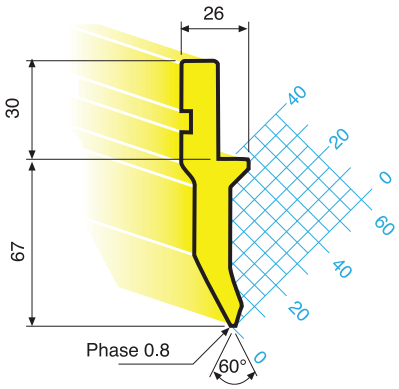

SOLID 50 T / m

Lunghezza Standard: *Standard Lenght:* Standardlängen: *Longueur Standard:*	835 mm; 415 mm; 835 frazionati *835 mm; 415 mm; 835 sectioned* 835 mm; 415 mm; 835 sektioniert *835 mm; 415 mm; 835 fractionné*

★ 1019 / A / 88°

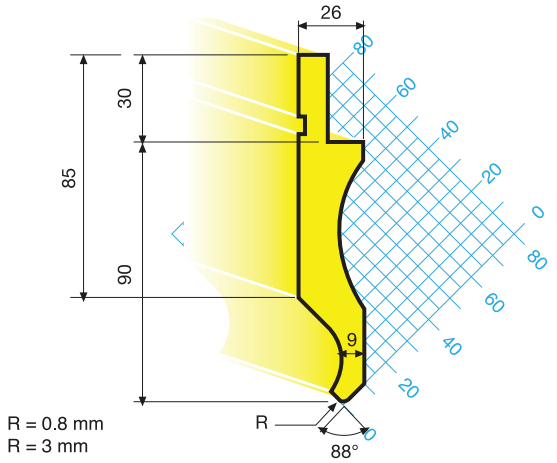

SOLID 50 T / m

★ 1020 / A / 75° / 0.8

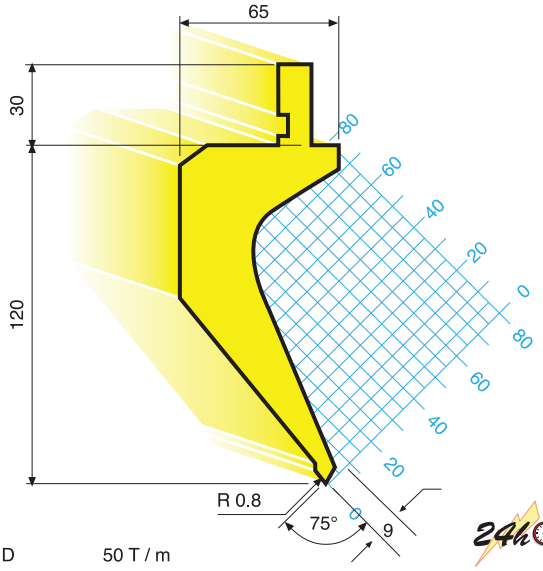

SOLID 50 T / m

★ 1020 / A / 88° / 0.2

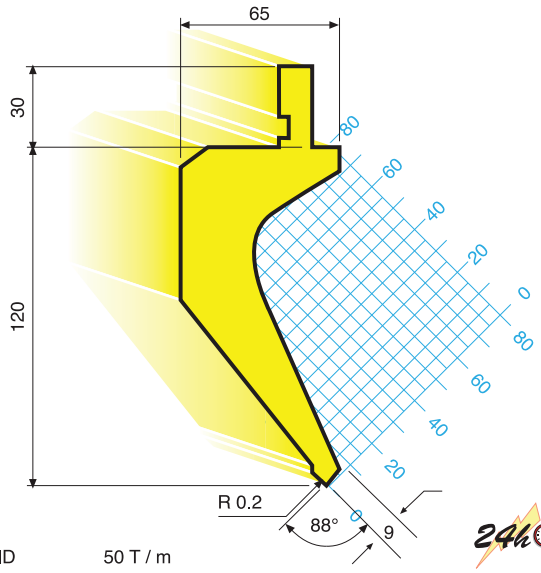

SOLID 50 T / m

★ 1021 / A / 30° / 0.8

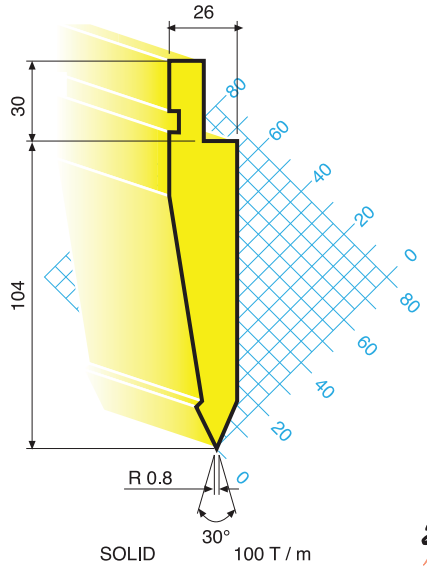

SOLID 100 T / m

★ 1022 / A / 75° / 0.8

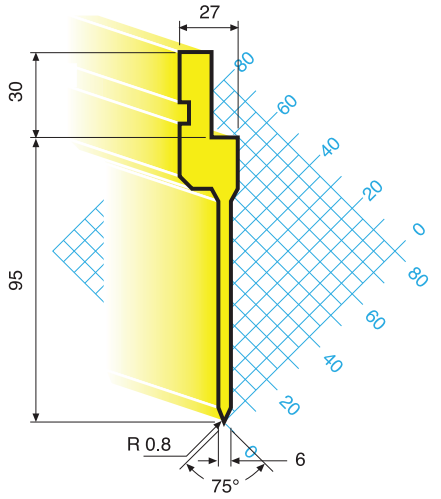

SOLID 50 T / m

★ 1022 / A / 88° / 0.2

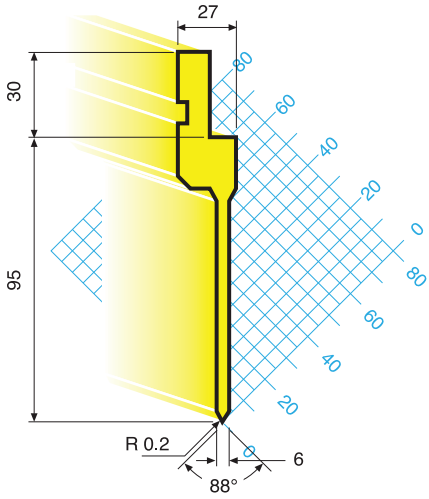

SOLID 50 T / m

Utensili per presse piegatrici realizzati con standards di qualità superiore, temprati a induzione sulle parti di lavoro e totalmente rettificati. Mat.: acciaio C 50 (50-55 HRC) ★ - Mat.: acciaio C 55 (53-60 HRC) ★ - Mat.: UNI EN 10083/1 - ISO 683 - (42CrM04) - (53-60 HRC) ★★

Press Brake Tooling in best quality, induction hardened and ground on the working surfaces. Mat.: CK 50 (50-55 HRC) ★ - Mat.: CK 55 (53-60 HRC) ★ - Mat.: UNI EN 10083/1 - ISO 683 - (42CrM04) - (53-60 HRC) ★★

★ 1023 / A / 88° / 0.2

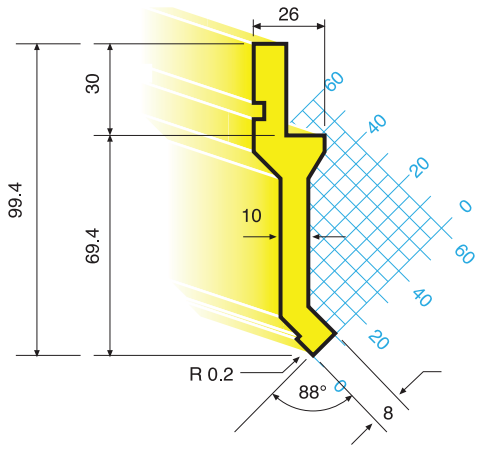

SOLID 50 T / m

★ 1023 / A / 90° / 0.2

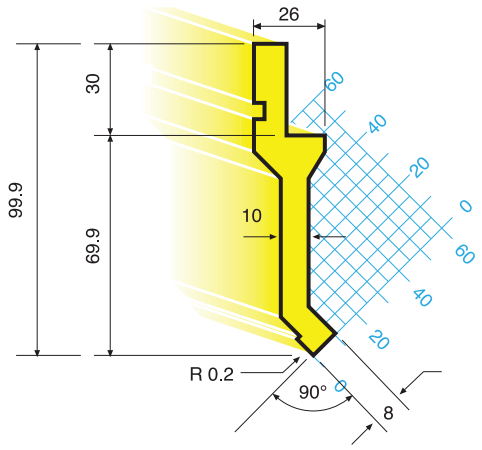

SOLID 50 T / m

★ 1024 / A / 88° / 0.2

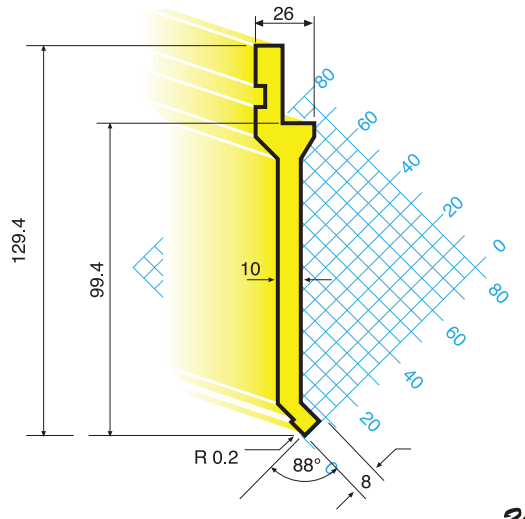

SOLID 50 T / m

★ 1025 / A / 88° / 0.2

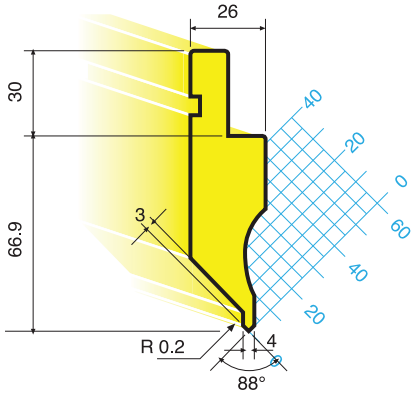

SOLID 40 T / m

★ 1026 / α / 0.2

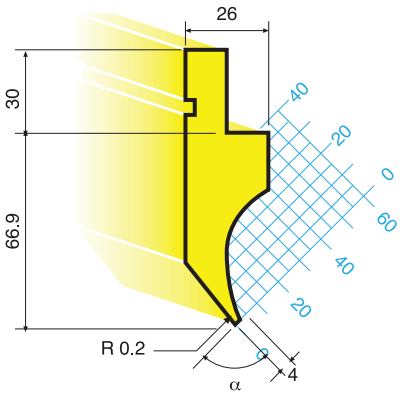

α = 90°
= 88°

SOLID 20 T / m

★ 1027 / A / 30° / 0.8

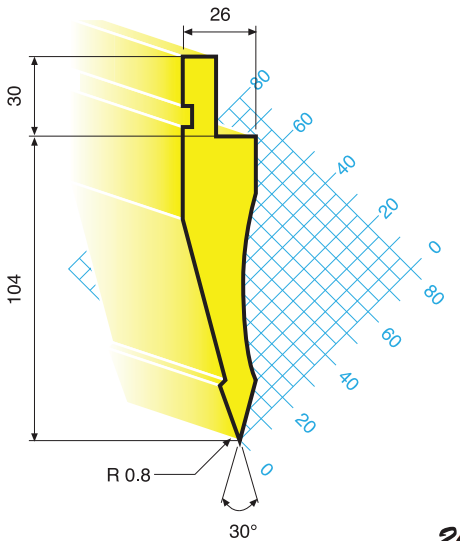

SOLID 70 T / m

Abkantwerkzeuge in bester Qualität, induktionsgehärtet - Arbeitsflächen geschliffen. Mat.: CK 50 (50-55 HRC) ★ - Mat.: CK 55 (53-60 HRC) ★ - Mat.: UNI EN 10083/1 - ISO 683 - (42CrM04) - (53-60 HRC) ★★

Outils de pliage de qualité supérieure trempés par induction avec faces principales rectifiées. Mat.: CK 50 (50-55 HRC) ★ - Mat.: CK 55 (53-60 HRC) ★ - Mat.: UNI EN 10083/1 - ISO 683 - (42CrM04) - (53-60 HRC) ★★

★ 1028 / A / 88° / 0.8

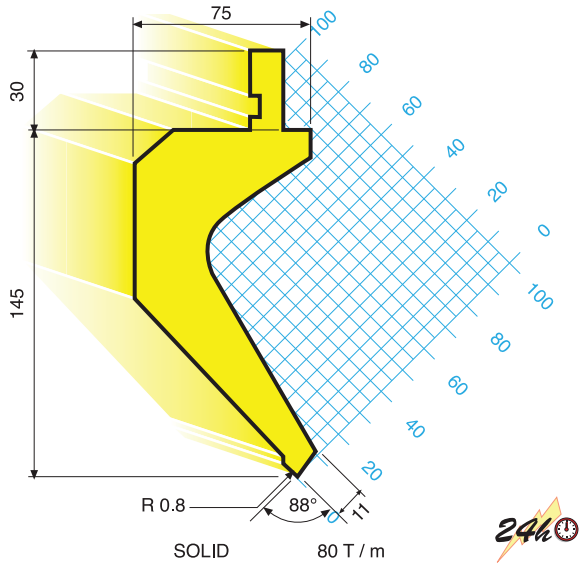

★ 1029 / A / 85°

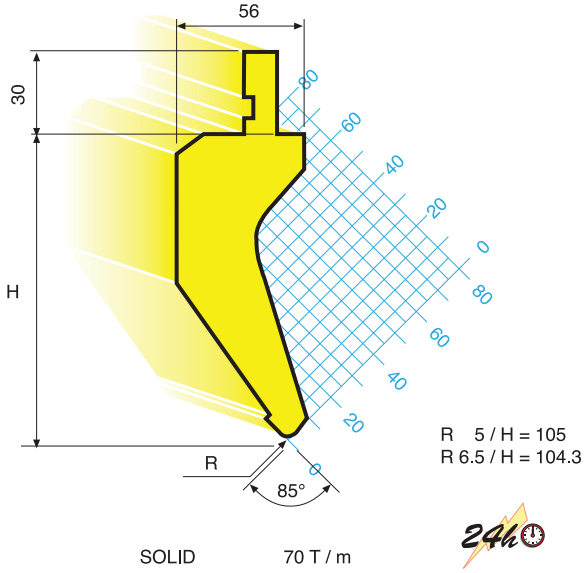

★ 1030 / A / 88° / 0.8

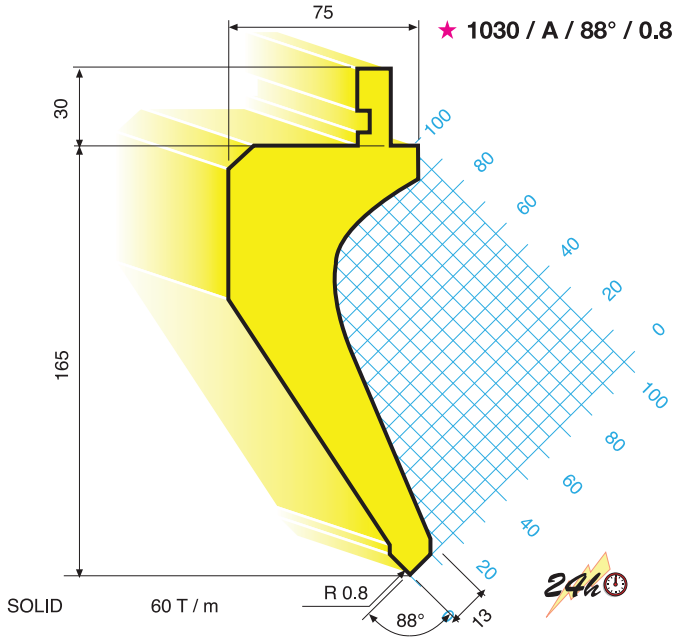

★ 1031 / A / 60° / 0.8

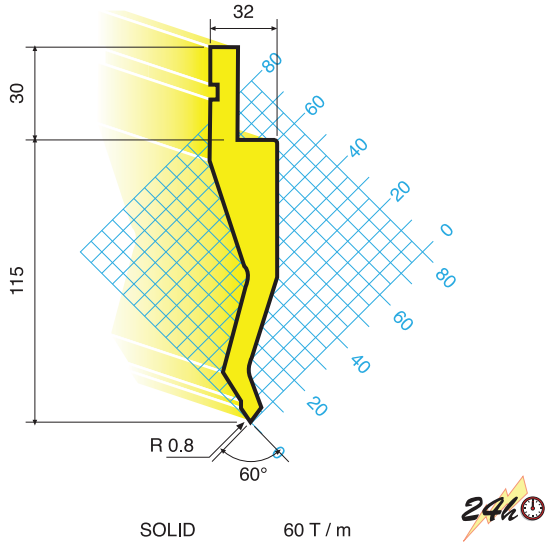

★ 1032 / A / 88° / 0.8

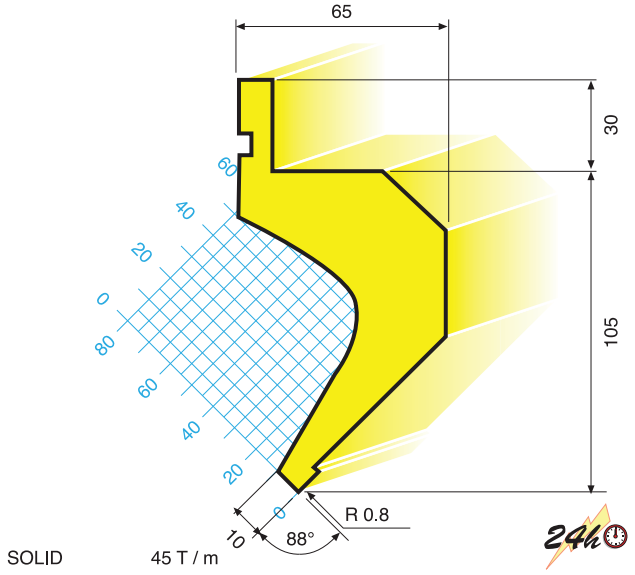

★ 1033 / A / 28° / 0.6

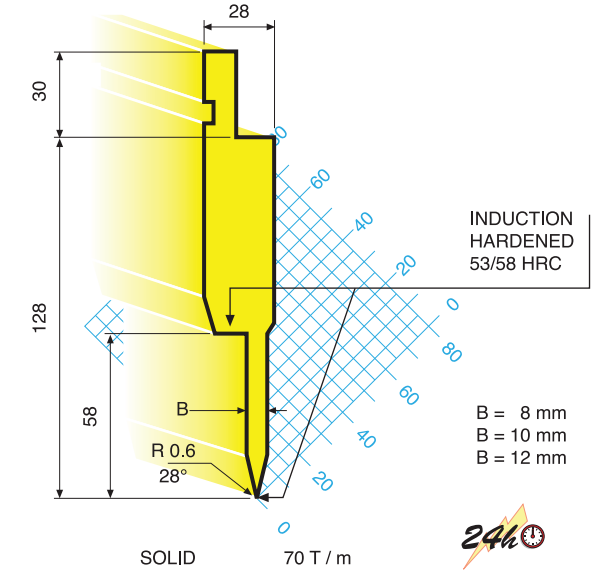

Lunghezza Standard: *Standard Lenght:* Standardlängen: *Longueur Standard:*	835 mm; 415 mm; 835 frazionati *835 mm; 415 mm; 835 sectioned* 835 mm; 415 mm; 835 sektioniert *835 mm; 415 mm; 835 fractionné*

★★ **1034 / A / 85° / 2**

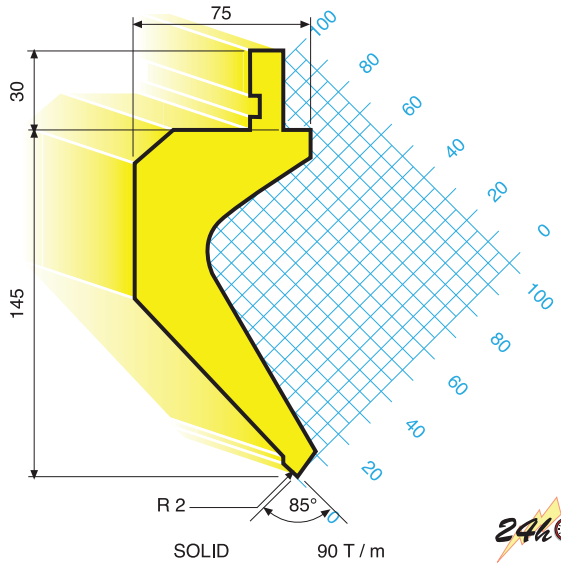

SOLID 90 T / m

★★ **1035 / A / 85° / 1.25**

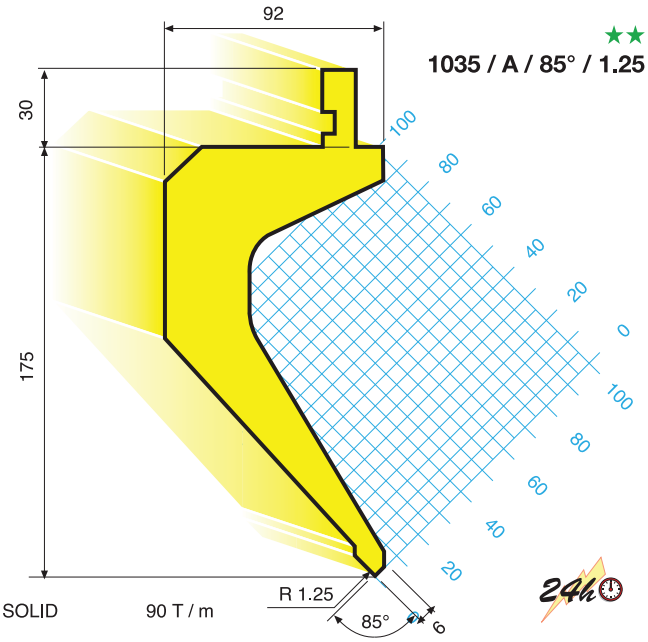

SOLID 90 T / m

★★ **1036 / A / 60° / 0.8**

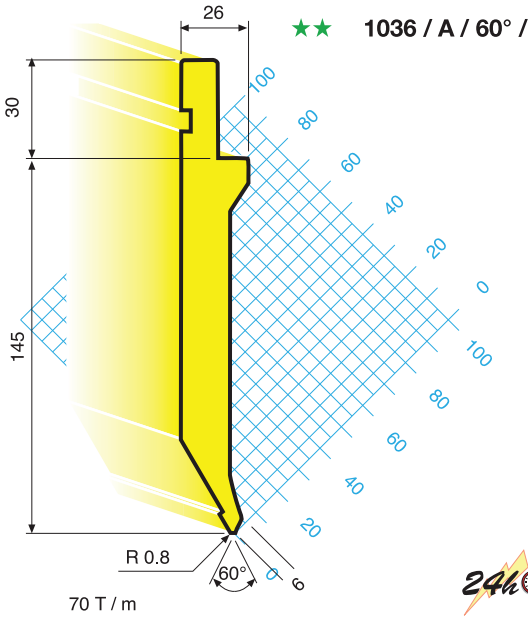

SOLID 70 T / m

★★ **1037 / A / 60° / 2**

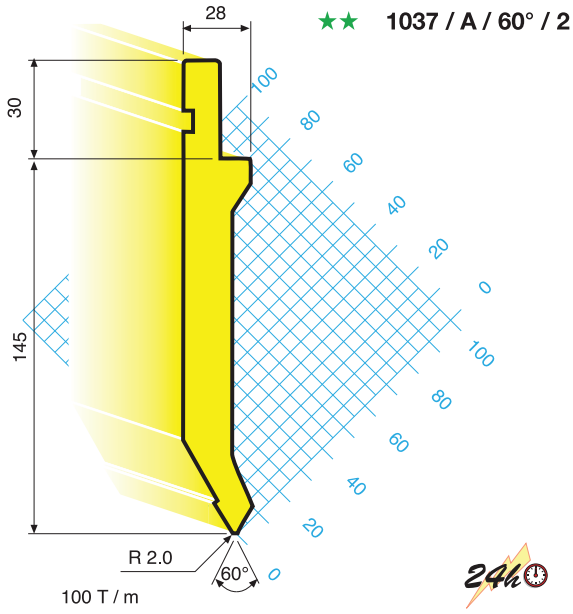

SOLID 100 T / m

★★ **1038 / A / 26° / 0.8**

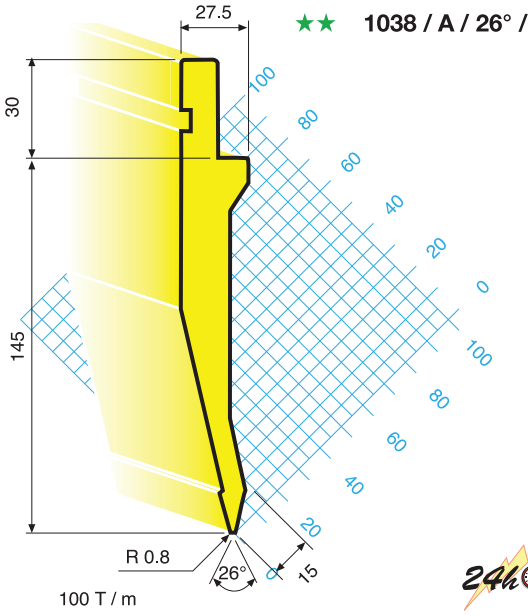

SOLID 100 T / m

★★ **1039 / A / 26° / 1.5**

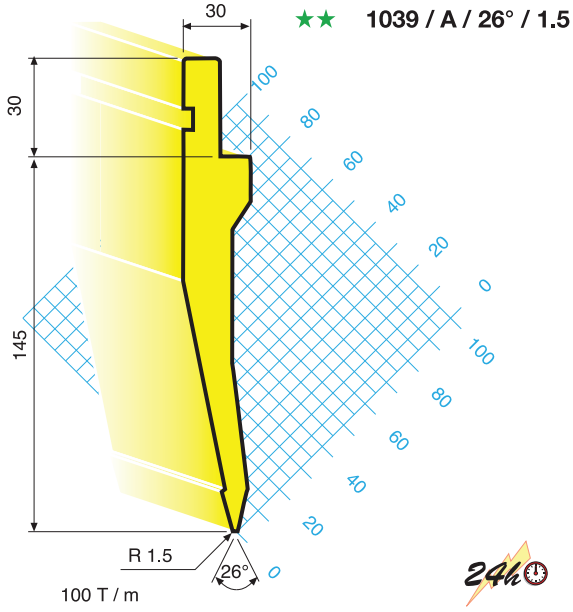

SOLID 100 T / m

Utensili per presse piegatrici realizzati con standards di qualità superiore, temprati a induzione sulle parti di lavoro e totalmente rettificati. Mat.: acciaio C 50 (50-55 HRC) ★ - Mat.: acciaio C 55 (53-60 HRC) ★ - Mat.: UNI EN 10083/1 - ISO 683 - (42CrM04) - (53-60 HRC) ★★

Press Brake Tooling in best quality, induction hardened and ground on the working surfaces. Mat.: CK 50 (50-55 HRC) ★ - Mat.: CK 55 (53-60 HRC) ★ - Mat.: UNI EN 10083/1 - ISO 683 - (42CrM04) - (53-60 HRC) ★★

★ 4003

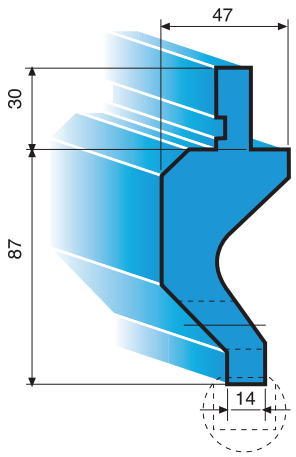

SOLID 50 T / m

★ 4004

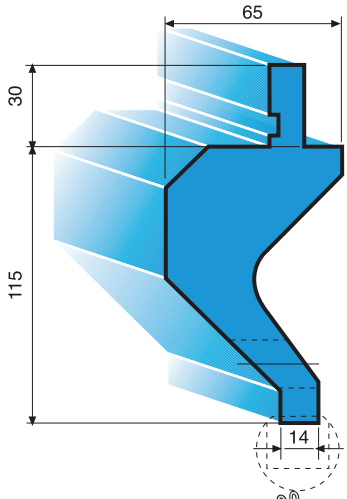

SOLID 50 T / m

★ 4005

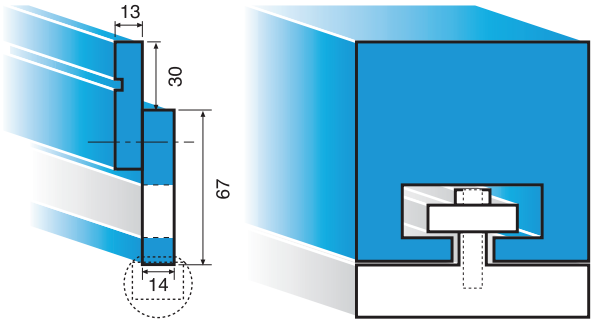

100 T / m

★ 4002

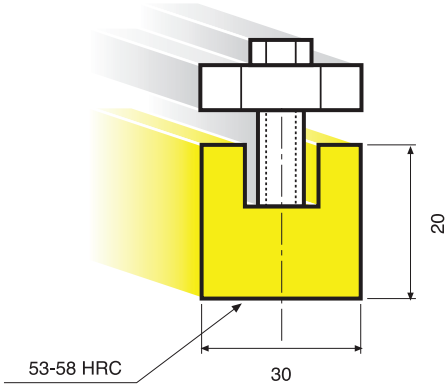

SOLID 100 T / m

★ 4009 / R

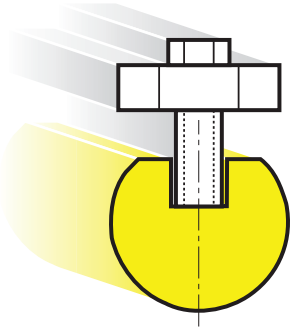

R = 7,5 mm
R = 10 mm
R = 12,5 mm
R = 15 mm
R = 17,5 mm
R = 20 mm
R = 25 mm
R = 30 mm
R = 40 mm
R = 50 mm

SOLID 100 T / m

Frazionatura standard per 835 mm • *Standard sectioning for 835 mm*
Standard Sektionierung für 835 mm • *Fractionnement standard pour 835 mm*

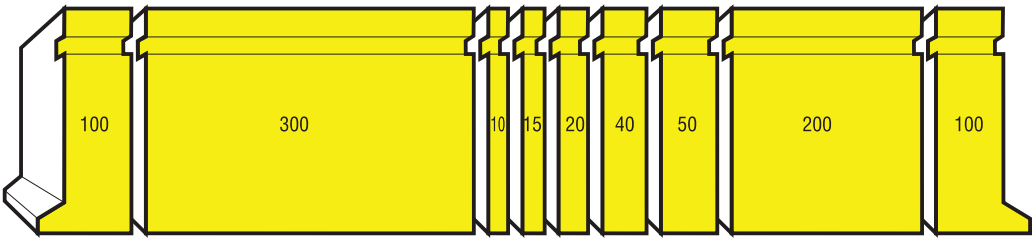

Grafico del limite di piegatura - *Bend Limit Graphic*
1010 - 1010 / A

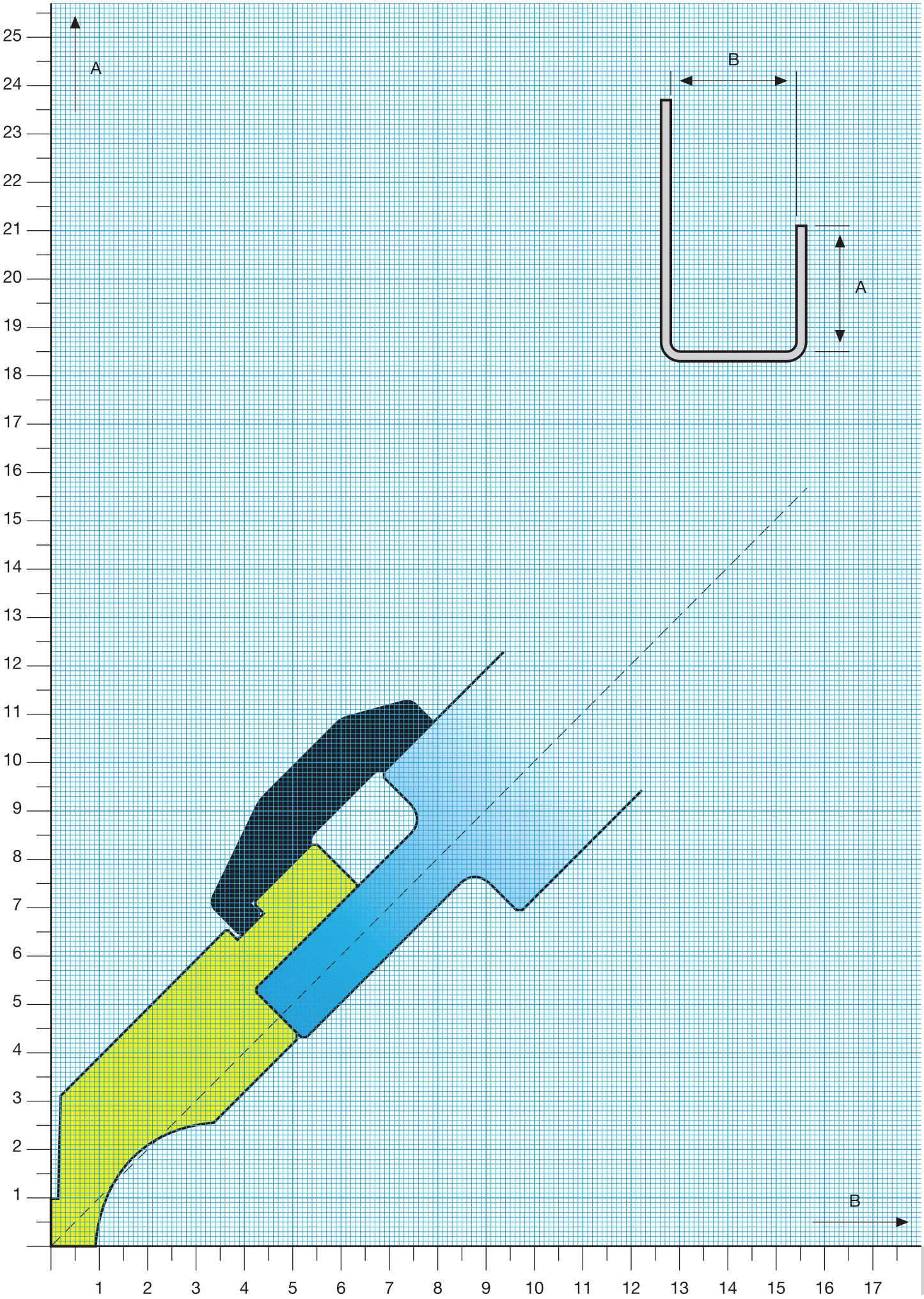

Grafico del limite di piegatura - *Bend Limit Graphic*
1026

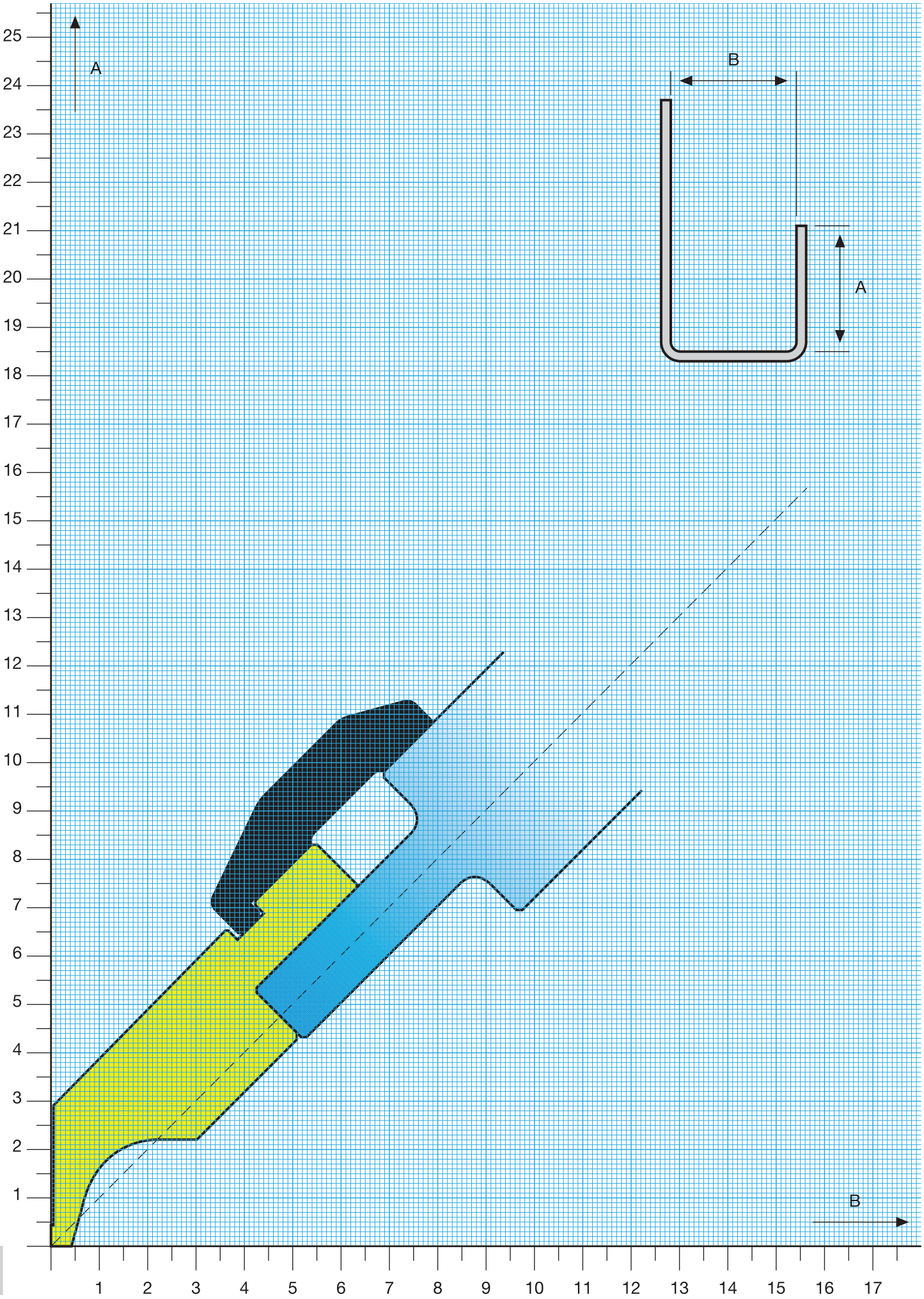

Grafico del limite di piegatura - *Bend Limit Graphic*
1014 - 1014 / A

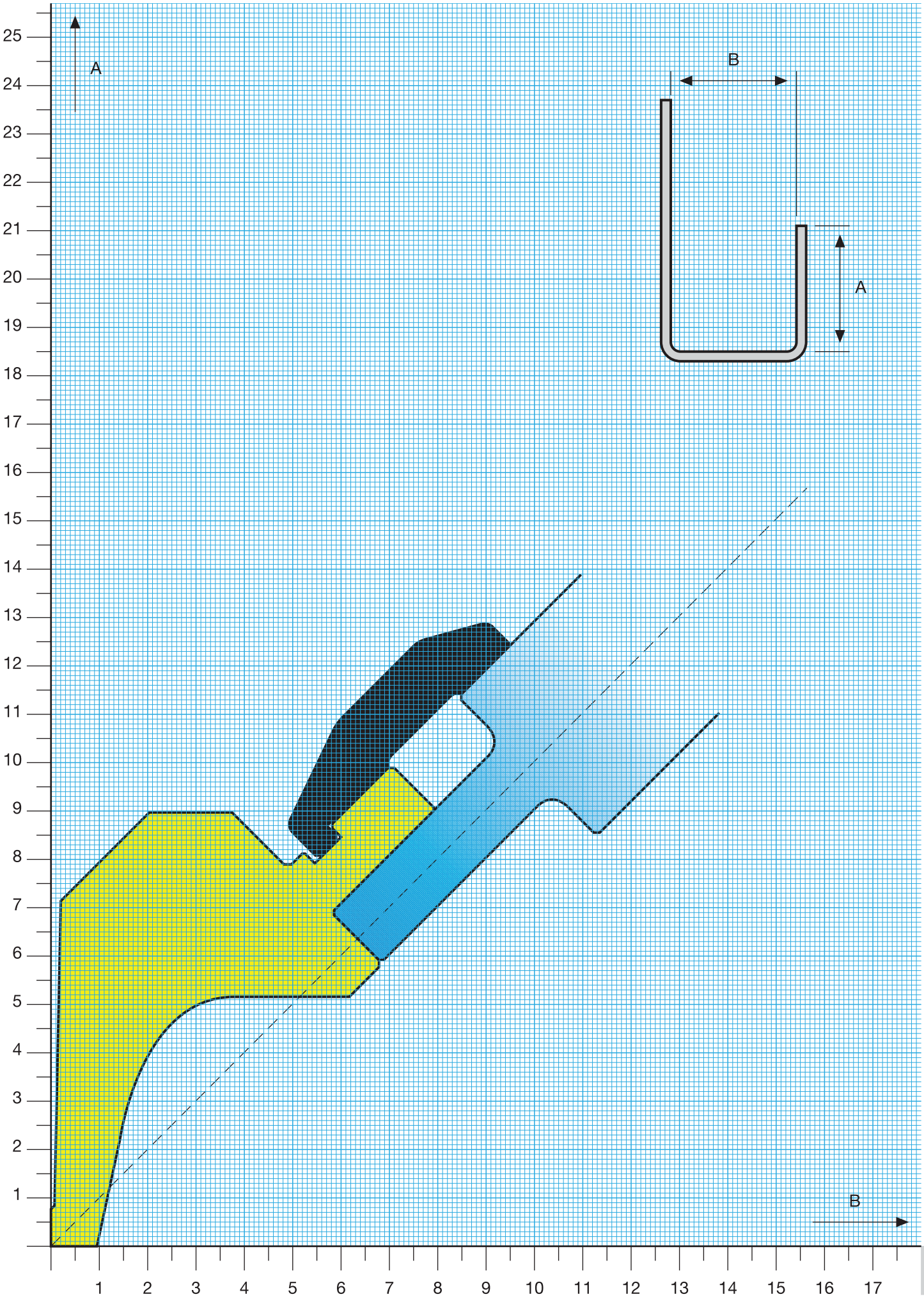

Grafico del limite di piegatura - *Bend Limit Graphic*
1014 / A / 6

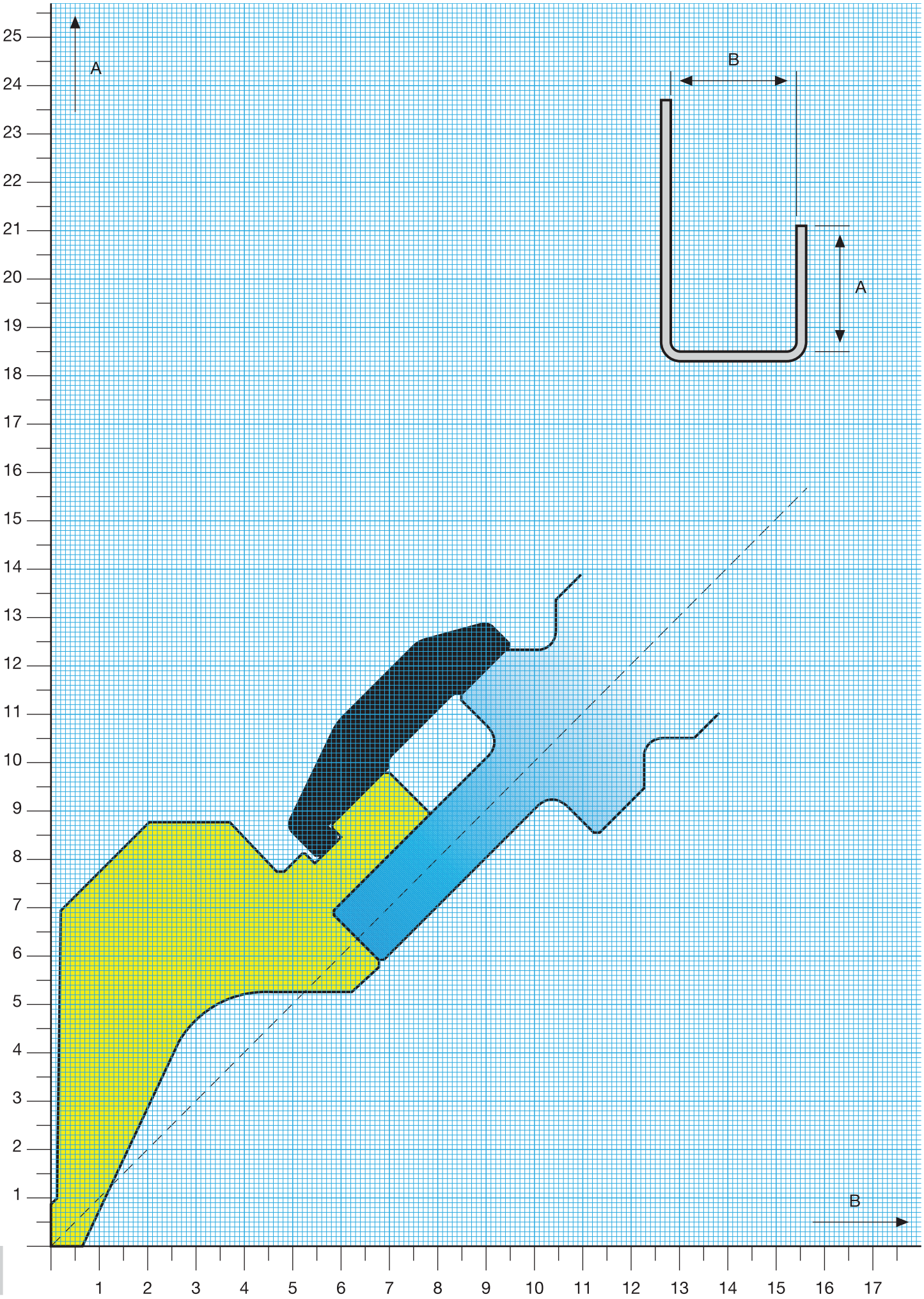

Grafico del limite di piegatura - *Bend Limit Graphic*
1015 - 1015 / A

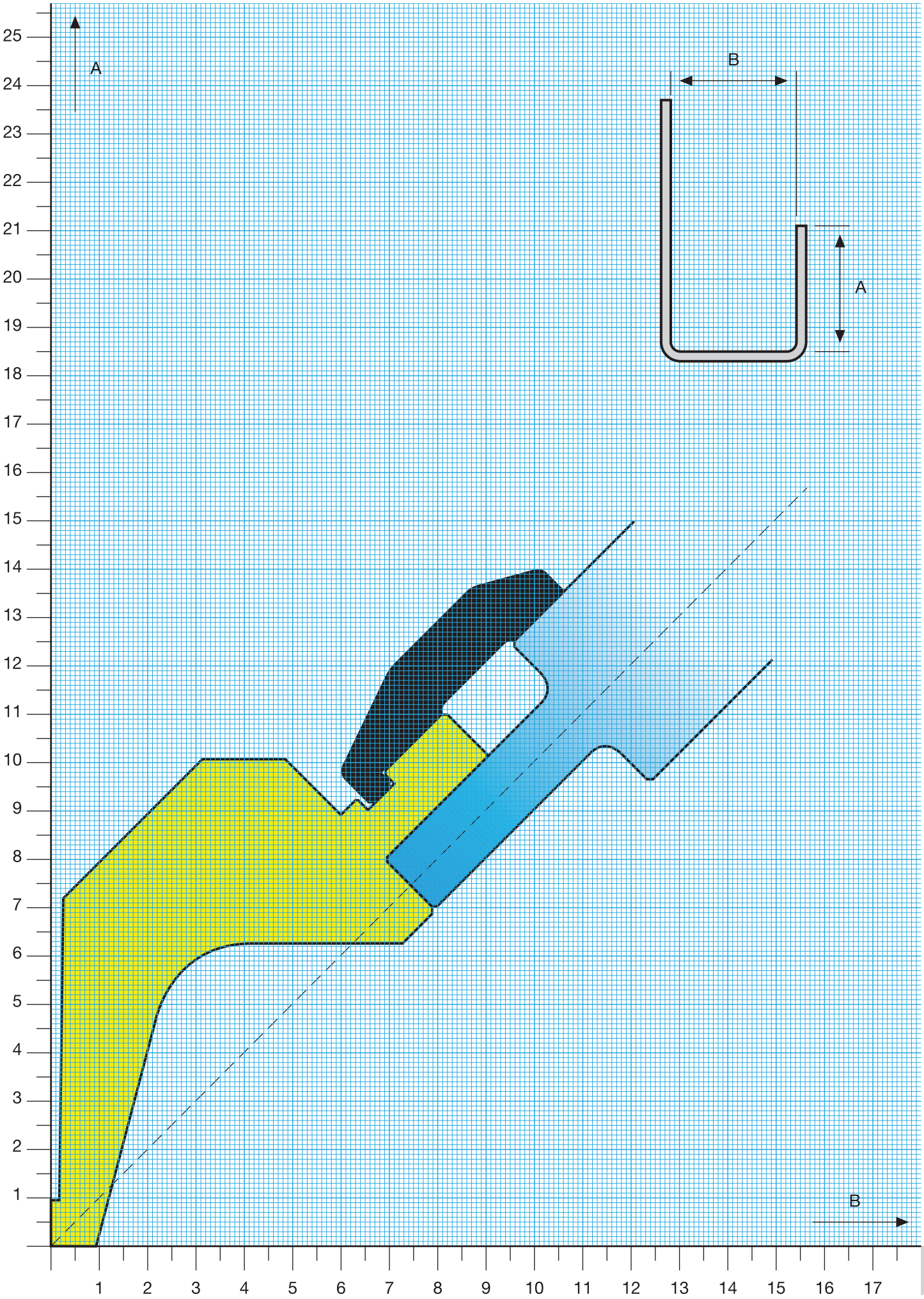

Grafico del limite di piegatura - *Bend Limit Graphic*
1020 / A

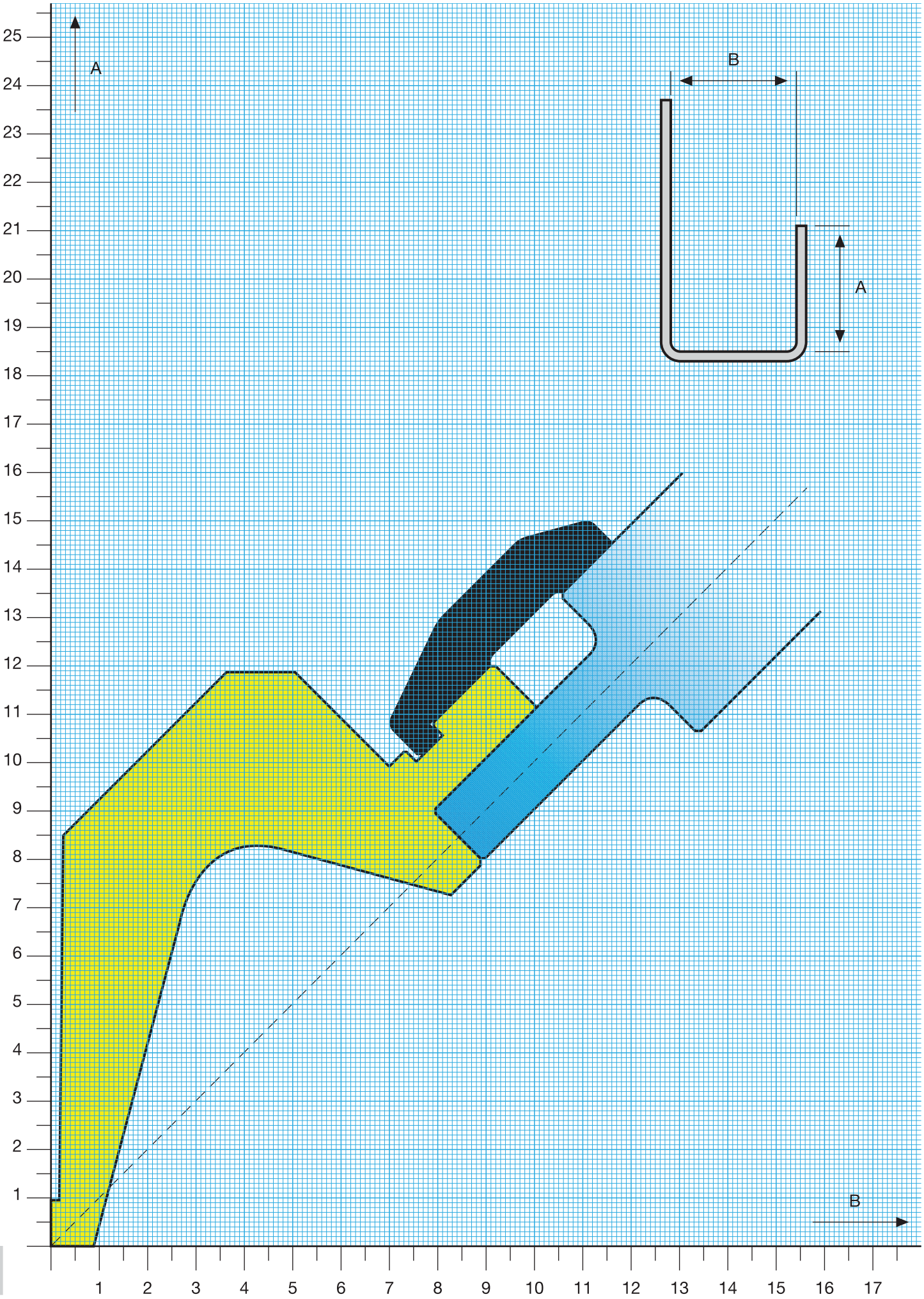

Grafico del limite di piegatura - *Bend Limit Graphic*
1023

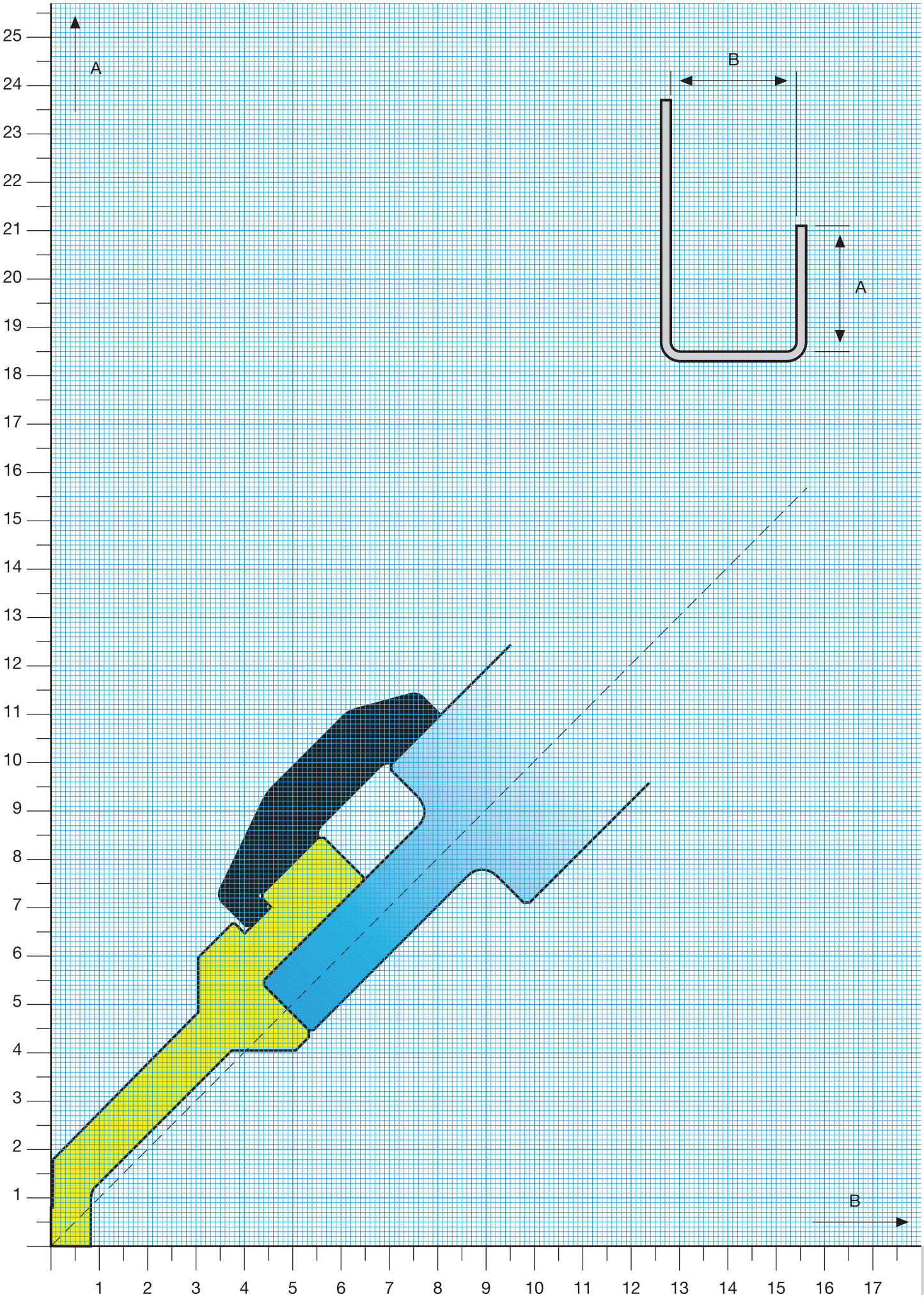

Grafico del limite di piegatura - *Bend Limit Graphic*
1024 / A

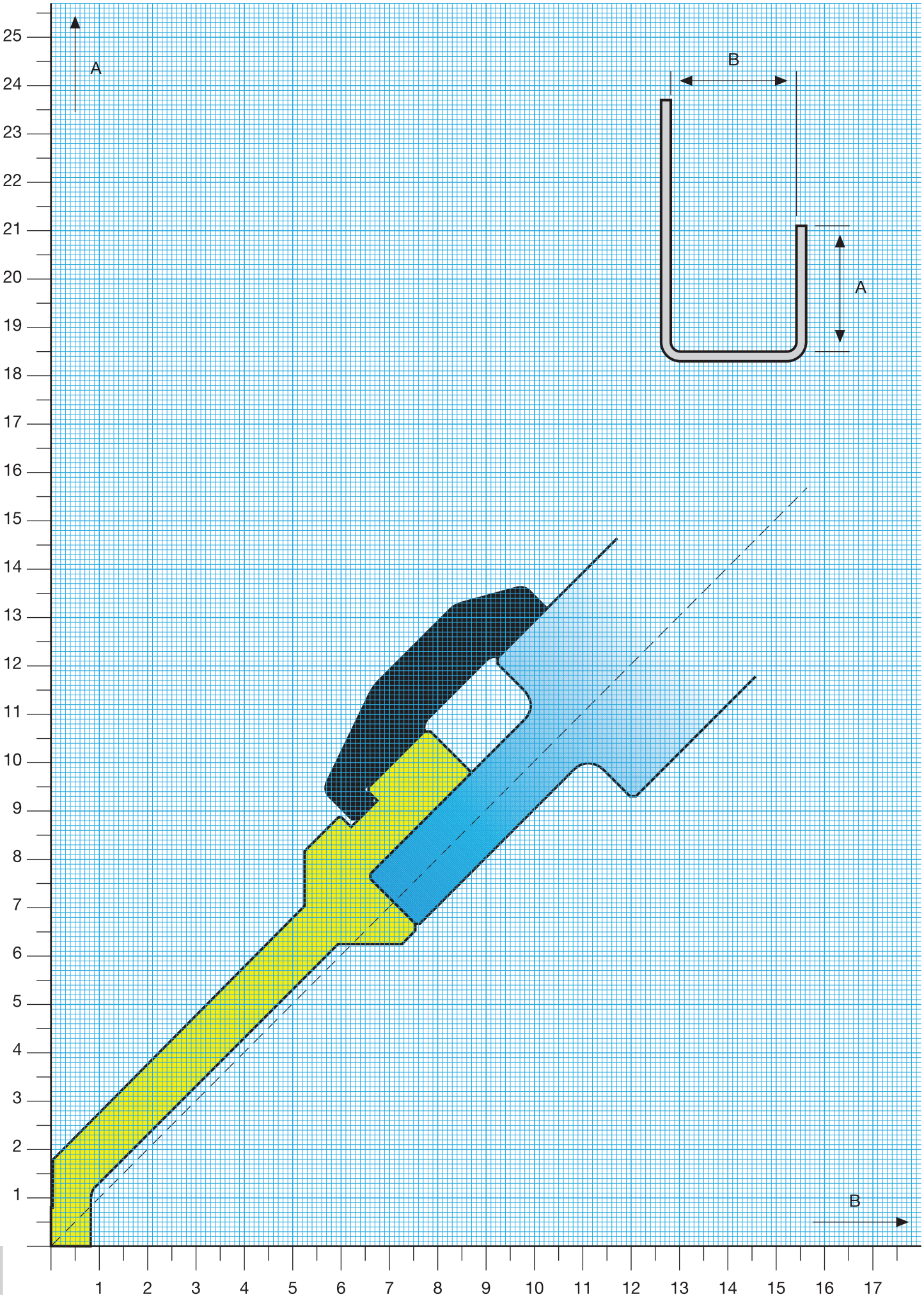

Grafico del limite di piegatura - *Bend Limit Graphic*
1022

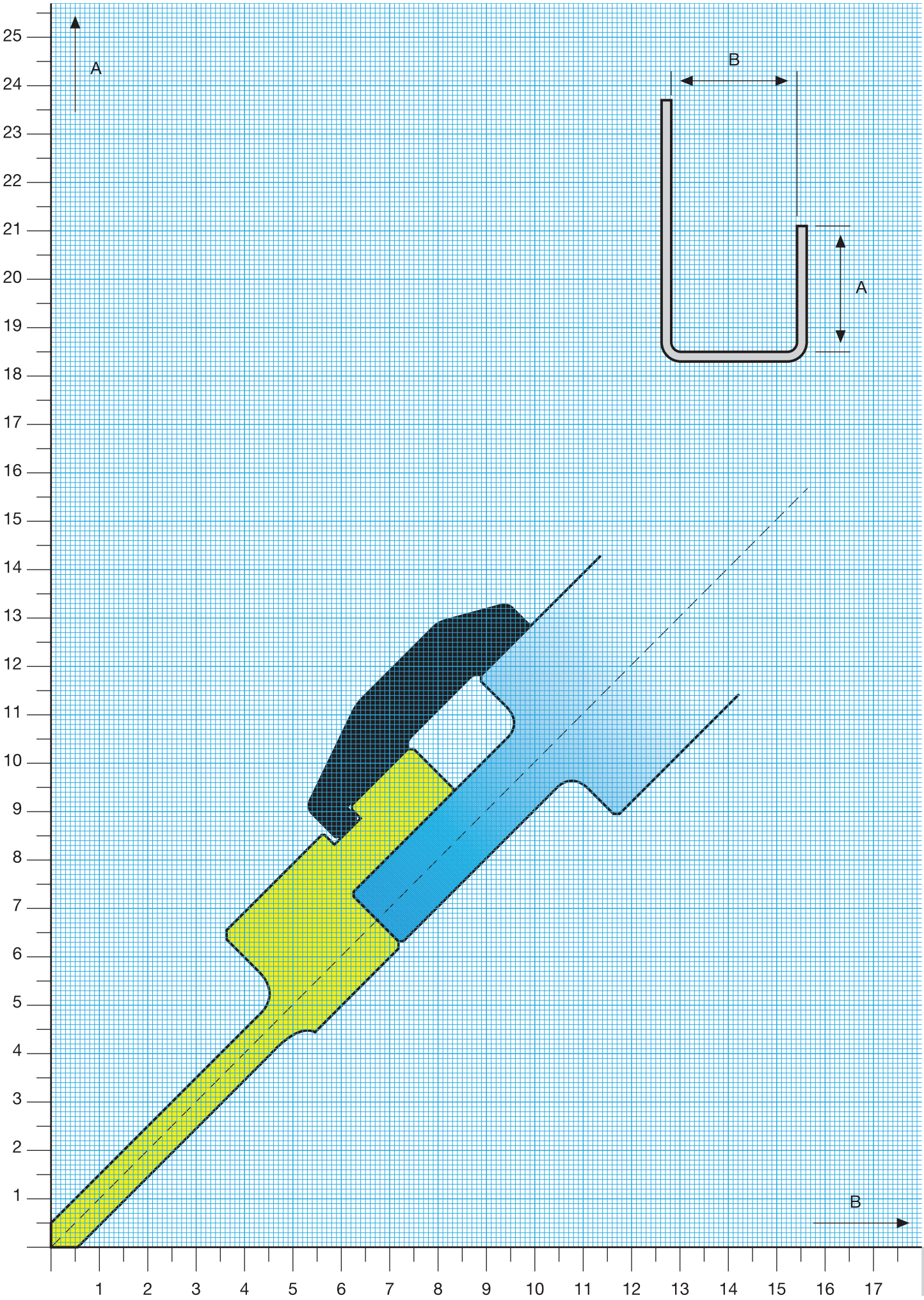

Grafico del limite di piegatura - *Bend Limit Graphic*
1021

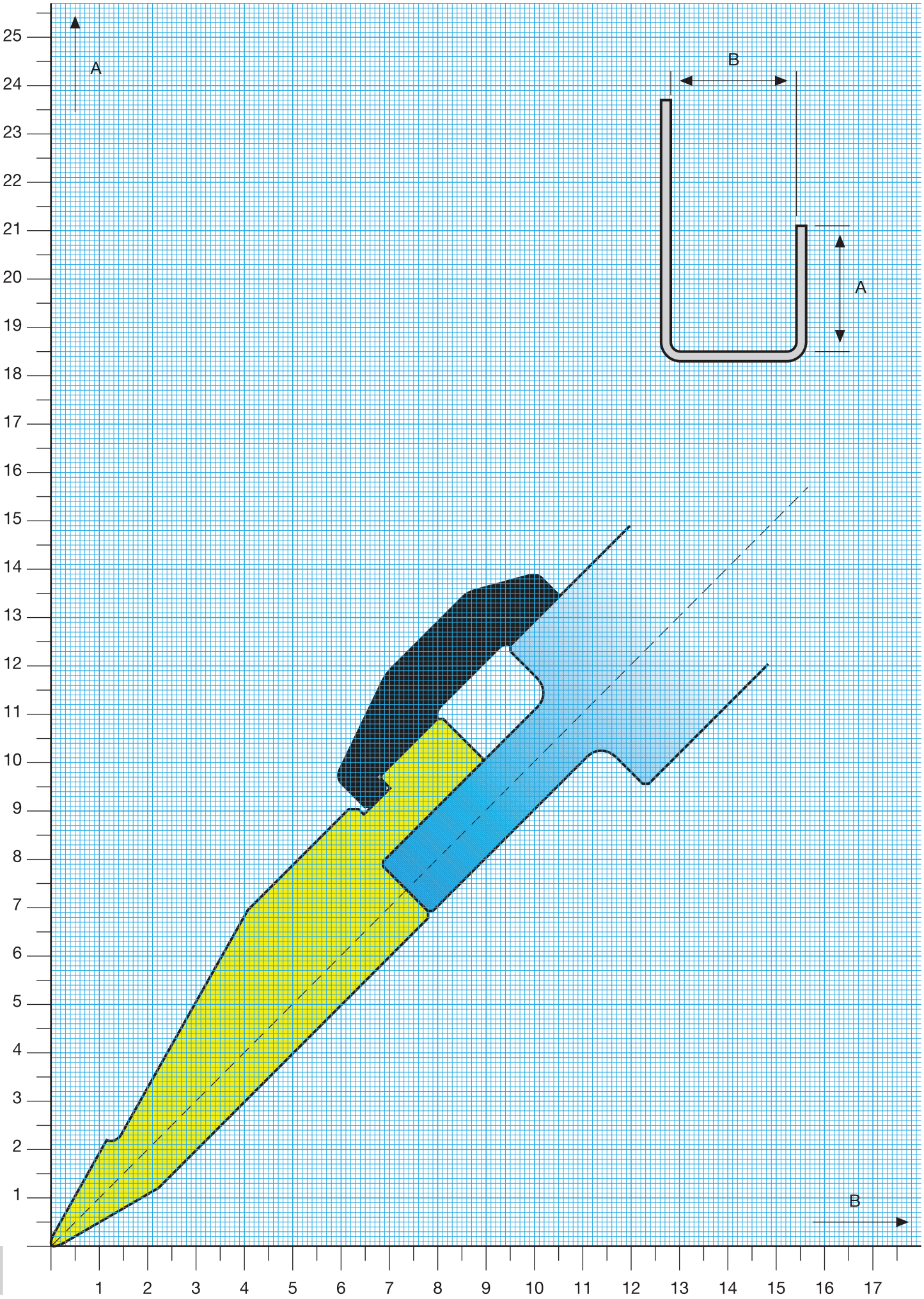
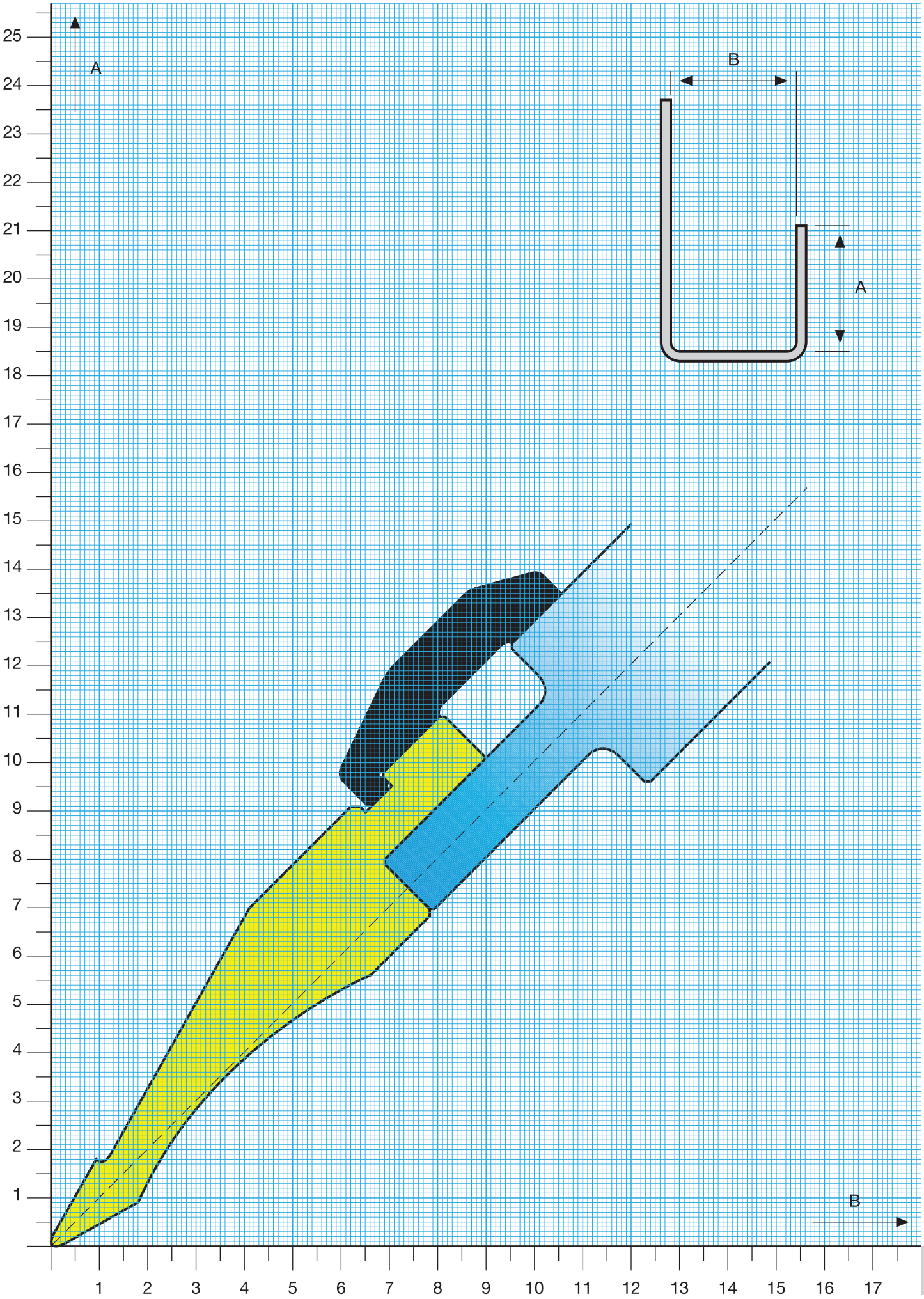
Grafico del limite di piegatura - *Bend Limit Graphic*
1027